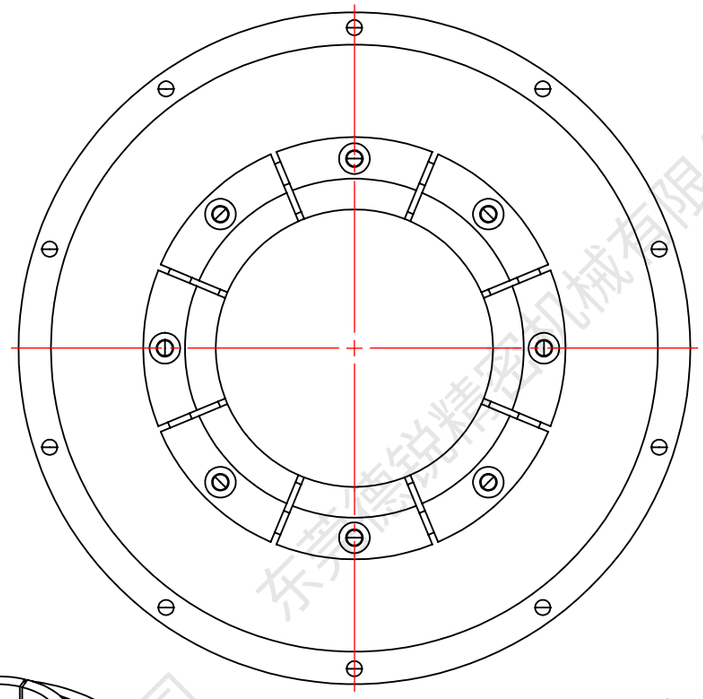

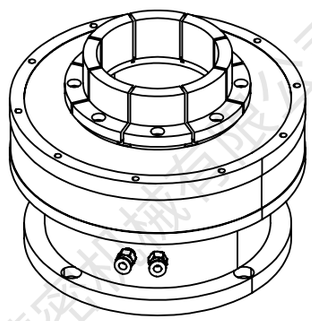

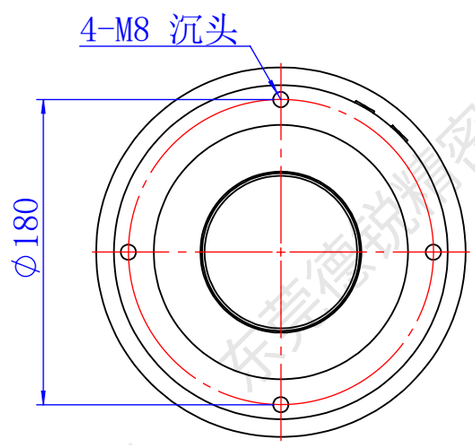

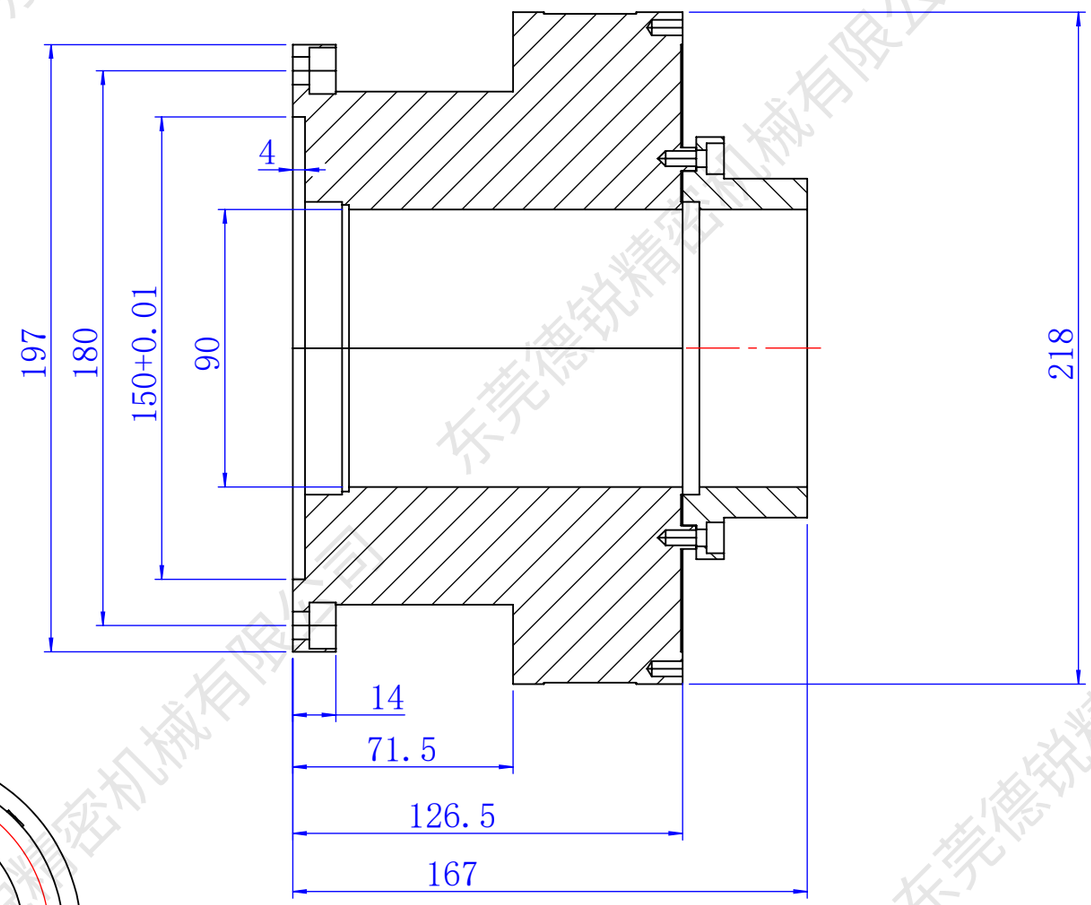

GM08 高精膜片气压回转夹头

1. 夹持重复装夹0.005mm以内
2. 本体可内撑外夹两用，搭配JD-110副爪
3. 中心通孔，最大通孔90mm
4. 张开行程：0.2mm
5. 最高转数：2500转/分钟
6. 工作气压：3-8kgs
7. 产品净重：19kgs

项目号	零件号	说明	数量
1	GM08	卡盘	1
2	JD-110	有图	1

东莞市德锐精密机械有限公司 Dongguan devry Precision Machinery Co. , Ltd.				图号	DR	
				名称	GM08+JD110	
绘图	ZYY	2025/2/7	数量	1 件	工件号	
设计			重量	/ kg	材料	
校准			比例	1:2.2	视角	

东莞德锐精密机械有限公司