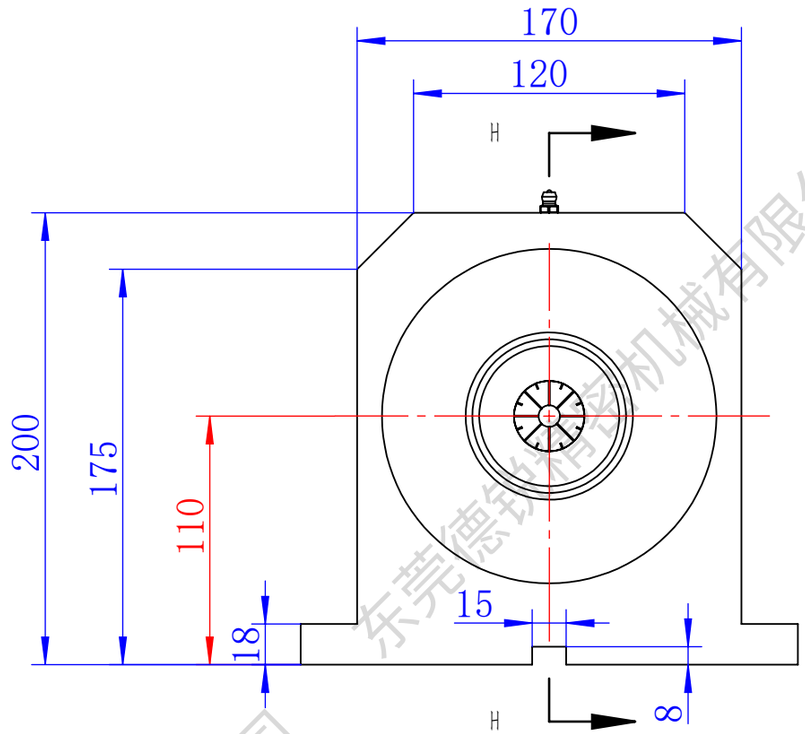

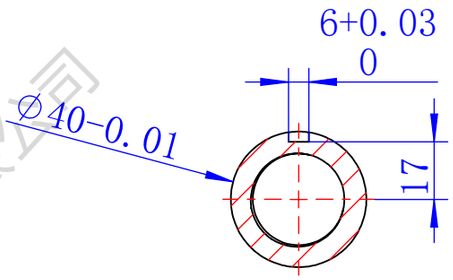

键槽

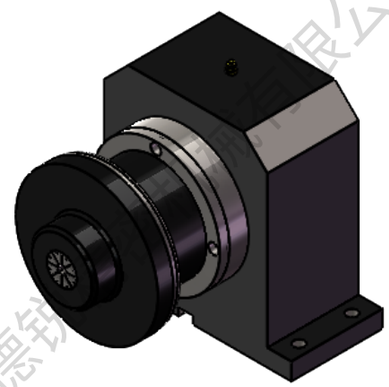

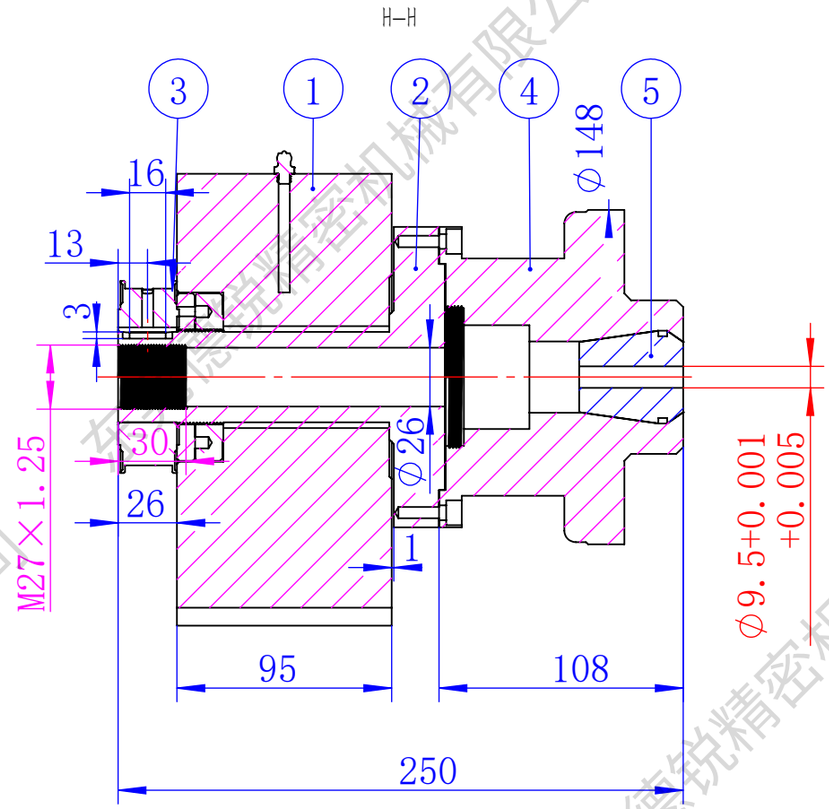

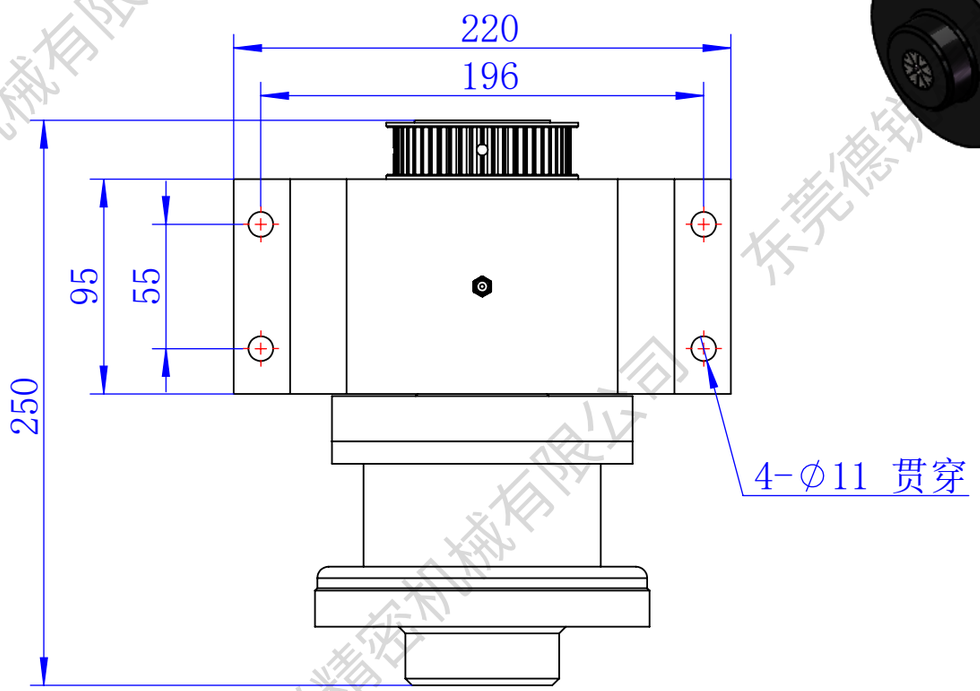

项目号	零件号	说明	数量
1	DR-25-L	主轴座	1
2	DR-25-L 法兰 (GNE-40)	轴芯	1
3	同步轮 5M-50Y--=N40-J6	同步轮	1
4	GNE-40+ER40 筒夹	筒夹	1

东莞市德锐精密机械有限公司 Dongguan devry Precision Machinery Co. , Ltd. DGDR			图号	DR		
			名称	DR-25-L+GNE-40		
绘图	LZX	2025/11/12	数量	1 件	工件号	A-1/1
设计			重量	/ kg	材料	
校准			比例	1:3	视角	

东莞德锐精密机械有限公司