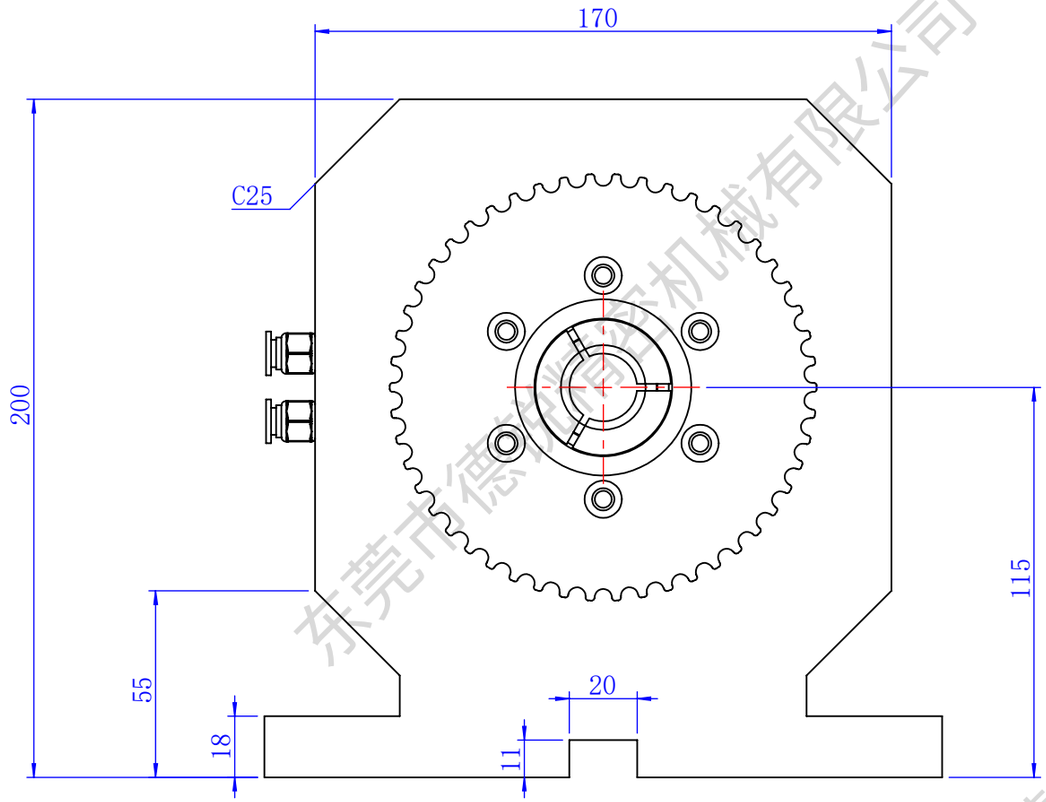

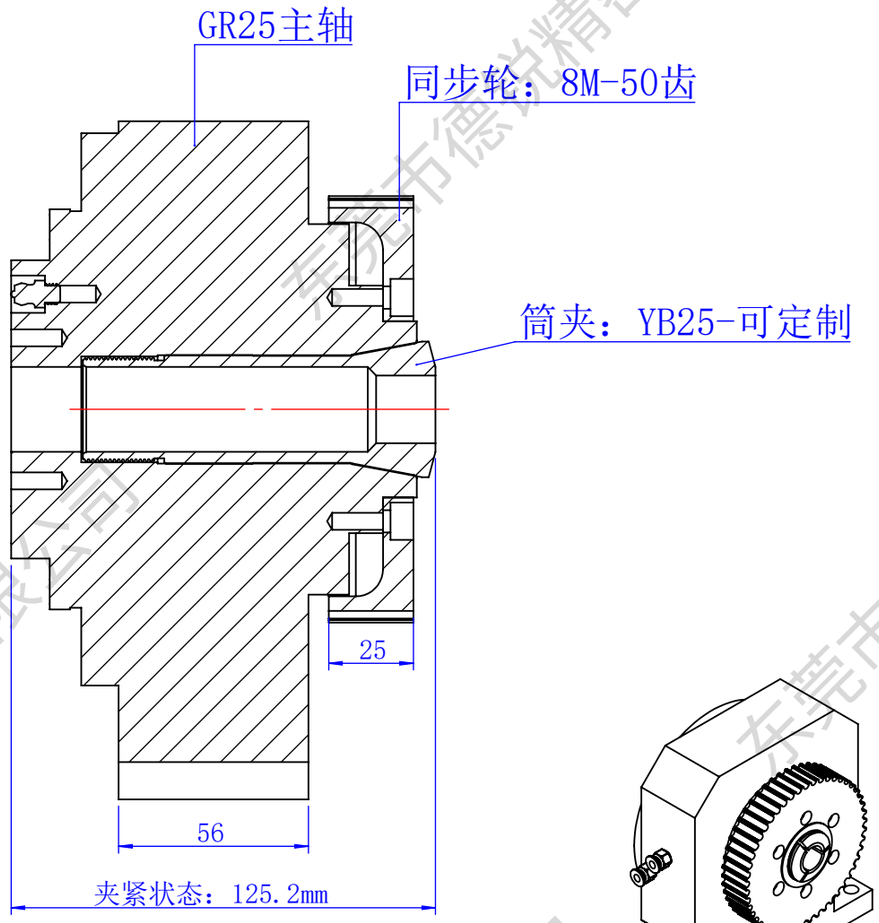

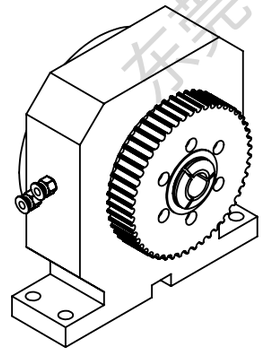

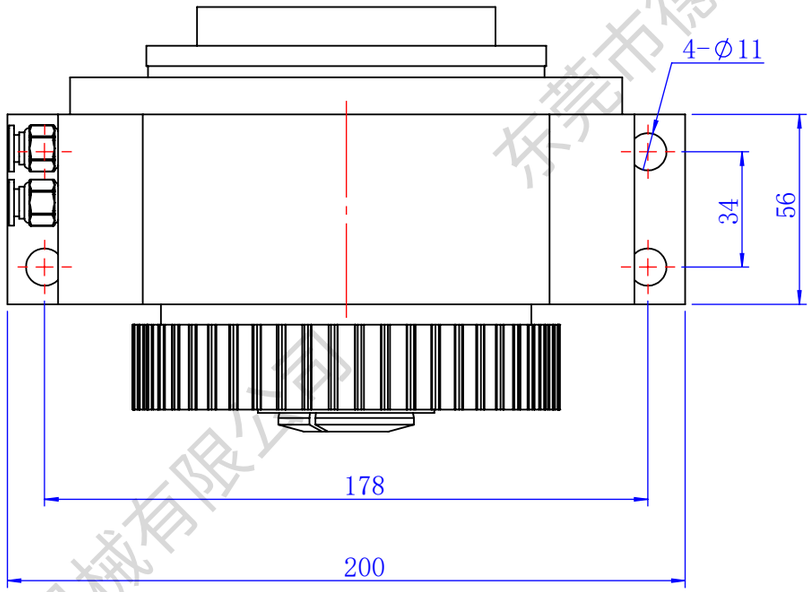

GR系列 高精密主轴夹座

1. 最高转数3500转/分钟。
2. 筒夹后拉夹紧，夹持重复精度0.01mm内。
3. 最大通孔25mm，
4. 中心通孔，支持从后方送料。
5. 防尘防水（充气状态下）。

东莞市德锐精密机械有限公司 Dongguan devry Precision Machinery Co. , Ltd. DGDR				图号	GR25	
				名称	GR25+YB25	
绘图	ZYY	2024/12/7	数量	1 件	工件号	
设计			重量	/ kg	材料	
校准			比例	1:2	视角	

东莞市德锐精密机械有限公司