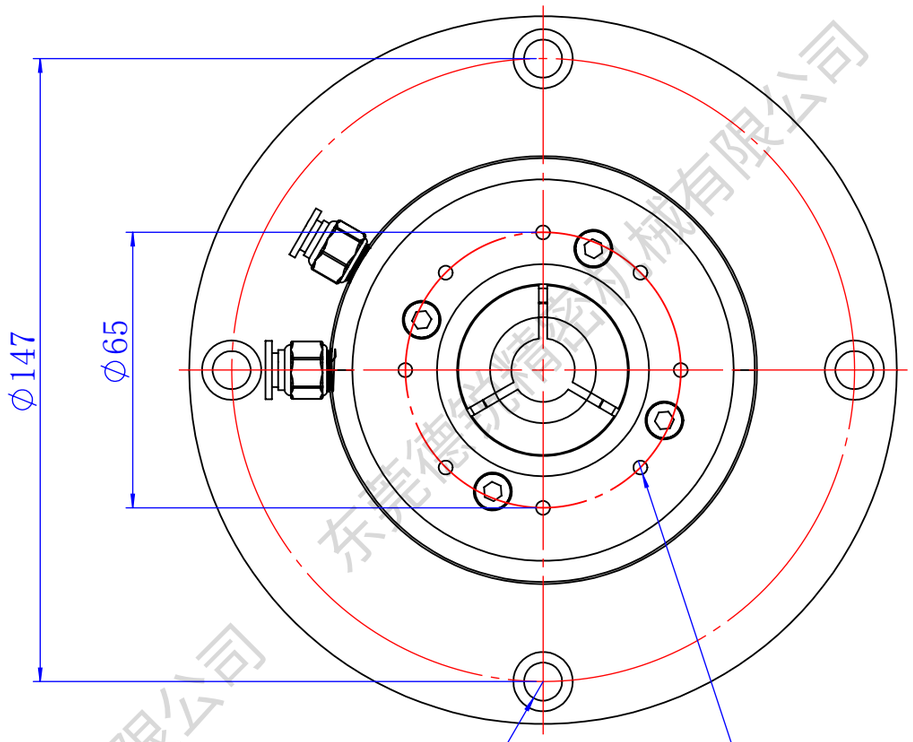

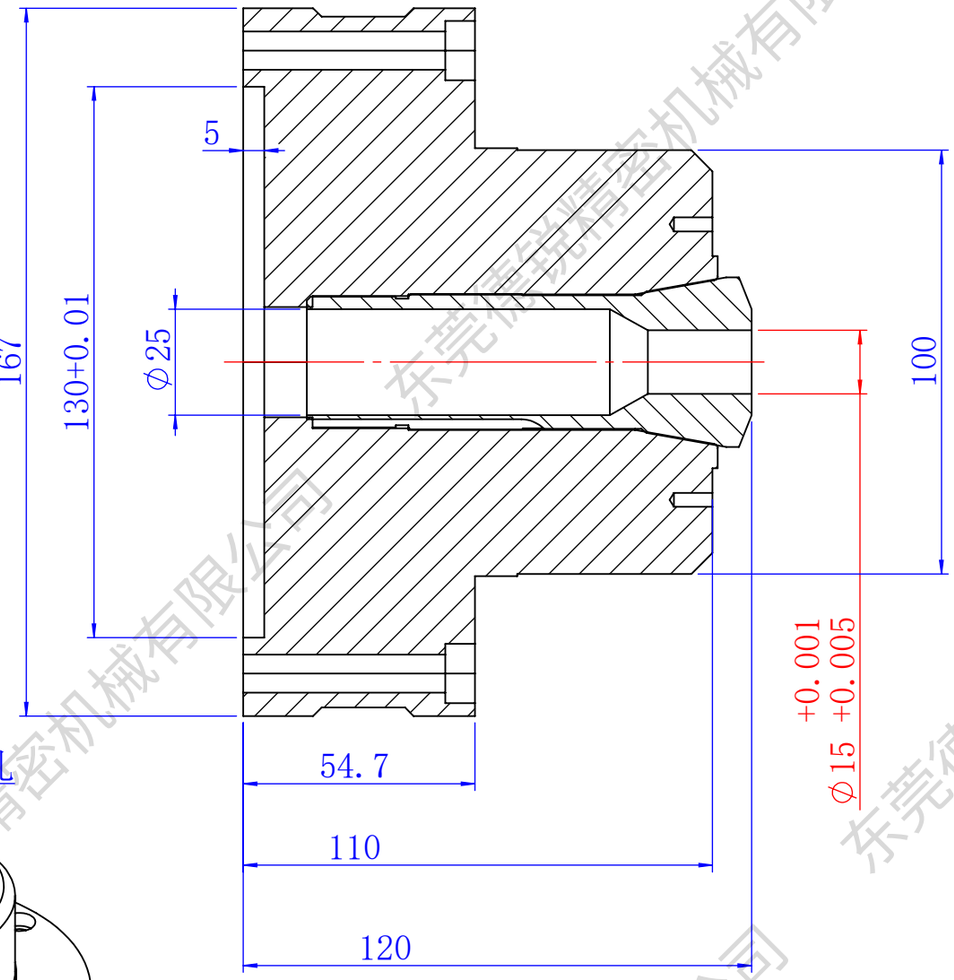

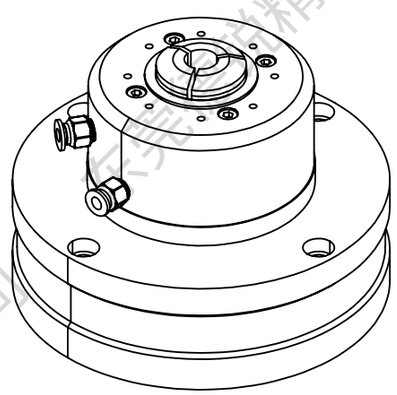

JAC-25 气压回转夹头-前推式

1. 本体精度0.01mm，夹持重复精度0.03mm内
2. 最高转数3500转/分钟
3. 工作气压：3-8kgs
4. 产品净重：10kgs
5. 搭配YB-25筒夹，最大通孔为25mm

项目号	零件号	说明	数量
1	JAC-25	卡盘	1
2	YB-25	筒夹	1

东莞市德锐精密机械有限公司 Dongguan devry Precision Machinery Co. , Ltd.				图号	DR	
				名称	JAC-25+YB-25	
绘图	LZX	2026/4/17	数量	1 件	工件号	A-1/1
设计			重量	/ kg	材料	
校准			比例	1:1.6	视角	

东莞德锐精密机械有限公司